# 内径千分尺

●简单准确测量内径尺寸

## 141系列 — 可更换测杆型内径千分尺 IMS

●使用一个主尺与可更换测杆及接长杆结合使用，可以扩大内径测量范围。

●接长杆 ：1个(**IMS-50 - 300WR**)
：2个(**IMS-500 - 1000**)

●可更换测杆 ：2个(**IMS-50, 50W**)
：3个(**IMS-200R, 200WR**)
：5个(**IMS-300R, 300WR**)
：3个(**IMS-500**)
：8个(**IMS-1000**)

●接长测杆 ：1个(**IMS-200R - 300WR**)

●带延长手柄(**IMS-50 - 300WR**)

●需基点调整。

●设置环规(300mm以下)，陶瓷内径千分尺检查规，量块套装等基准规配备齐全，可用于基点调整。(详细信息参见C-47，C-26，E-15 - E-18页)。

测量范围25 - 32mm

测量范围43 - 50mm

**141-101 IMS-50**

■通用规格

●测微螺杆进给误差: 3μm

注："测微螺杆进给误差"是指测微头规格范围内示值误差最大与最小值之差

■规格

| 货号 | 型号 | 测量范围 (mm) | 分度值 (mm) | 测微头行程 (mm) | 备注 |
|---|---|---|---|---|---|
| **141-001 / 141-003*** | **IMS-TM/IMS-TMW** | 25 - 32 | 0.01 | 7 | — |
| **141-101 / 141-103*** | **IMS-50 / IMS-50W** | 25 - 50 | | | 带有2个测杆 |
| **141-025 / 141-027*** | **IMS-DMR/IMS-DMWR** | 50 - 63 | | 13 | — |
| **141-205 / 141-211*** | **IMS-200R / IMS-200WR** | 50 - 200 | | | 带有3个测杆 |
| **141-206 / 141-212*** | **IMS-300R / IMS-300WR** | 50 - 300 | | | 带有5个测杆 |
| **141-009 / 141-011*** | **IMS-LM/IMS-LMW** | 200 - 225 | | 25 | — |
| **141-117** | **IMS-500** | 200 - 500 | | | 带有3个测杆 |
| **141-118** | **IMS-1000** | 200 - 1000 | | | 带有8个测杆 |

* 带有硬质合金测量面。

■尺寸

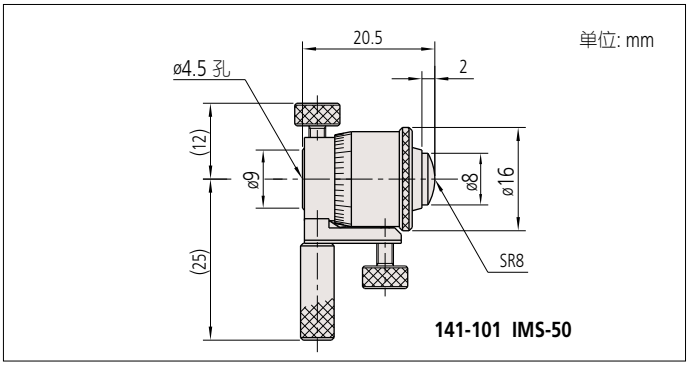


**141-101 IMS-50**




三丰公司秉承持续创新向客户提供最新技术体验的理念。
因此保留对产品的技术规格进行变更的权利。规格如有变更，恕不另行通知。