CTPM2F14S.00A

其余: 6.3

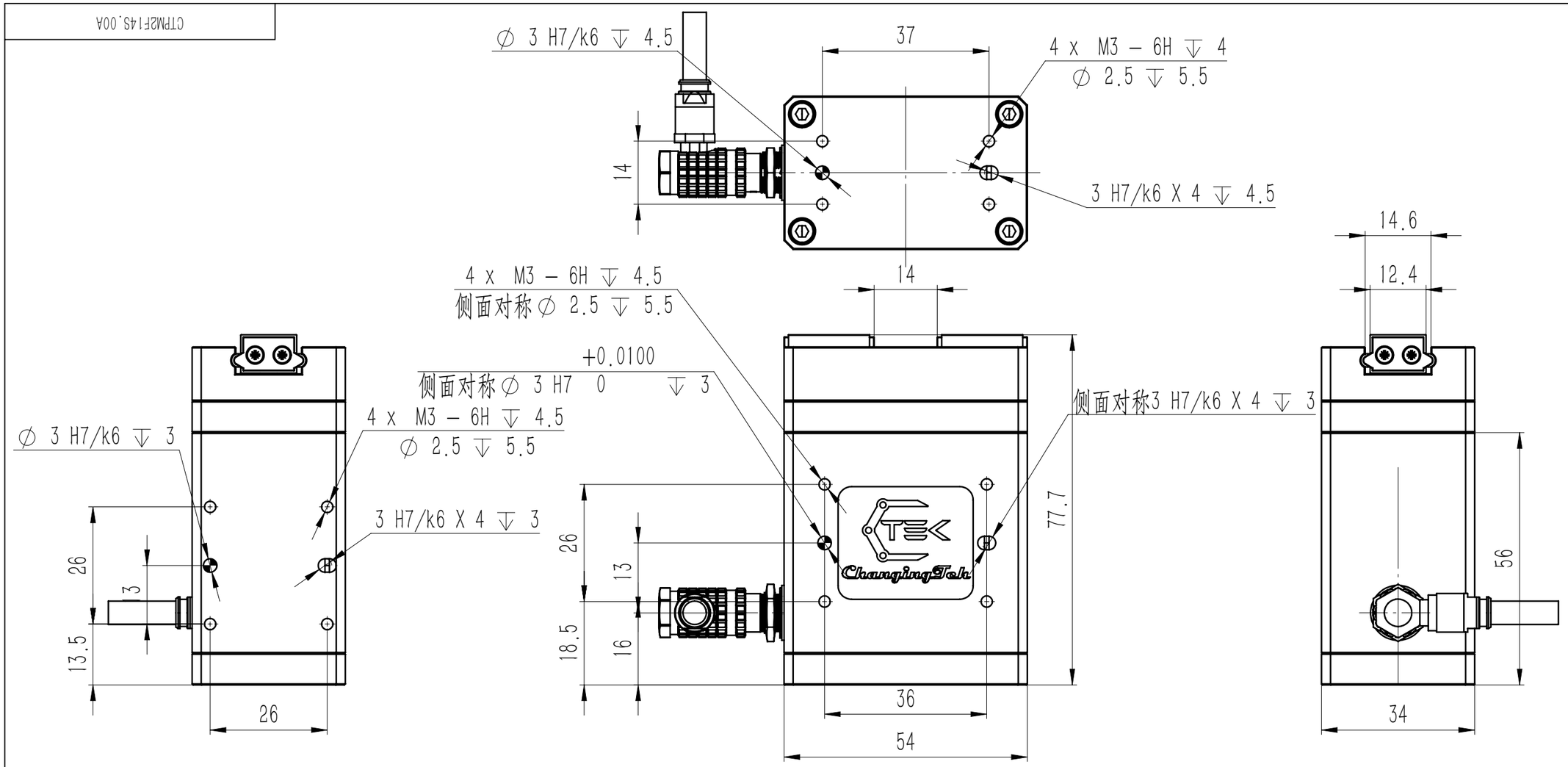

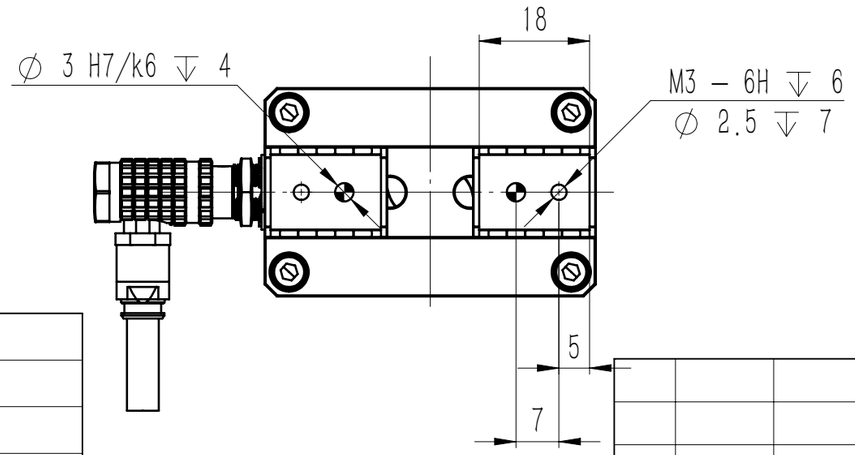

名称	14S平动两指手	控制精度(位置/力)(mm/N)	0.1/0.1
产品型号	CTPM2F14S	重复定位精度(mm)	±0.02
驱动方式	电机驱动	工作电压(V)	24
最大行程(mm)	14	推荐使用环境(温湿度)	0–40℃,85%RH以下(无结露情况下)
最大夹持力(N)	12	最大电流(A)	2
负载允许力矩(N·m)	MR: 4.6,MP:1.9,MY:2.7	通讯协议	Modbus RTU
最大抓取速度(mm/s)	100	可编程参数	位置、速度、力
自身重量(Kg)	0.43	可反馈参数	位置、尺寸、扭矩

标记	更改区域	更改文件号及说明	签名	日期

设计	代梦真	2022.11.05	标准化		
校对	成明杰	2022.11.22	审定	王盟	2022.11.22
审核			批准		
工艺					

外形尺寸图

阶段标记				重量(kg)	比例
				0.316	1:1

共 1 张, 第 1 张

知行机器人科技(苏州)有限公司

14S双指平动手

CTPM2F14S.00A

A3